DIN 3405 Пресмасльонка пряма 180 градусів під шестигранник

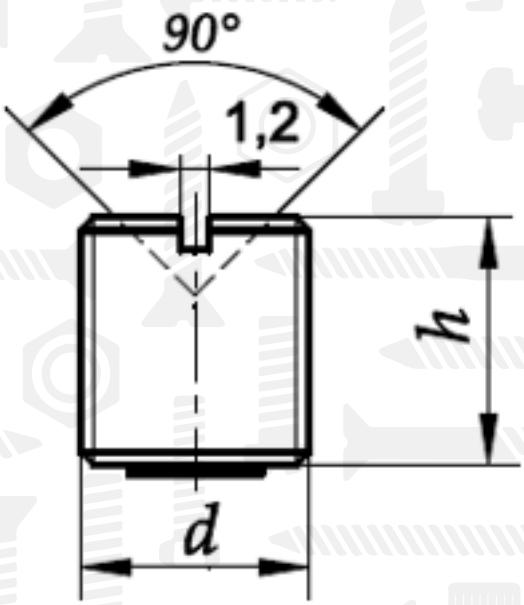

Розмір/Діаметр

d 1)		M8x1	M10x1	G1/8, 1/8-28BSPP	G1/4
h		10	10	10	13
Матеріали	сталь, оцинкована	5243010	5243018	5243019	5243020
	неражавіюча сталь A1	5243069	5243067	5243068	-
	нержавіюча сталь A4	524302	-	-	-
	латунь	-	-	-	-

1, 2 – циліндрична різьба
D - діаметр
H - висота