WKW Шуруп для теплоізоляції з циліндричною головкою Domax

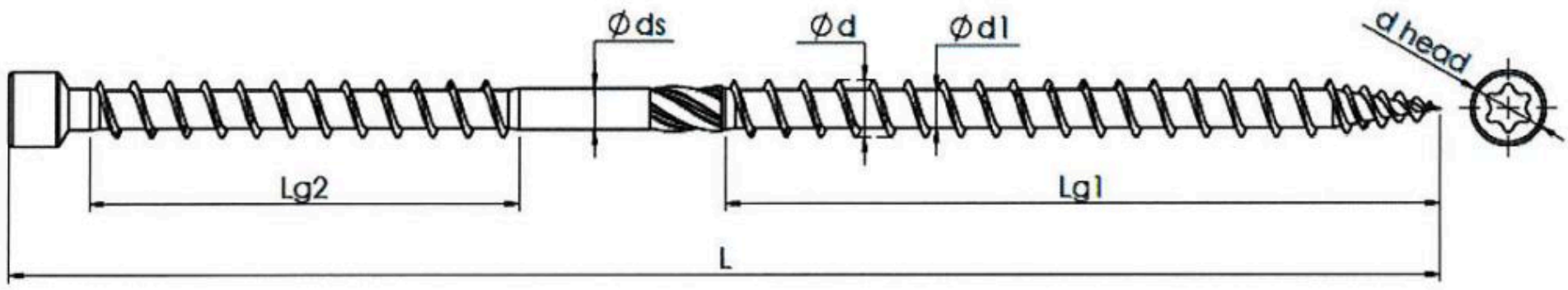

Розмір / Діаметр

d_{nom} (мм)	8										
L (мм)	180	200	220	240	260	280	300	330	360	400	450
відхилення	± 4,5	± 5	± 5,5	± 6	± 6,5	± 7	± 7,5	± 8,5	± 9	± 9,5	± 10,5
lg1 (мм)	100										
відхилення	± 5										
lg2 (мм)	60										
відхилення	± 2										
d (мм)	8										
відхилення	± 0,2										
dhead (мм)	10,5										
відхилення	+ 0,5/-0,25										
ds (мм)	5,75										
відхилення	+ 0/-0,05										
d1 (мм)	5,3										
відхилення	± 0,13										

dnom - номінальний діаметр
L — загальна довжина
lg1 — довжина різьби
lg2 — довжина різьби
d — діаметр різьби
dhead — діаметр головки
ds — діаметр гладкого стержня
d1 — діаметр стержня під різьбою