AN 785

Шайба Gallock

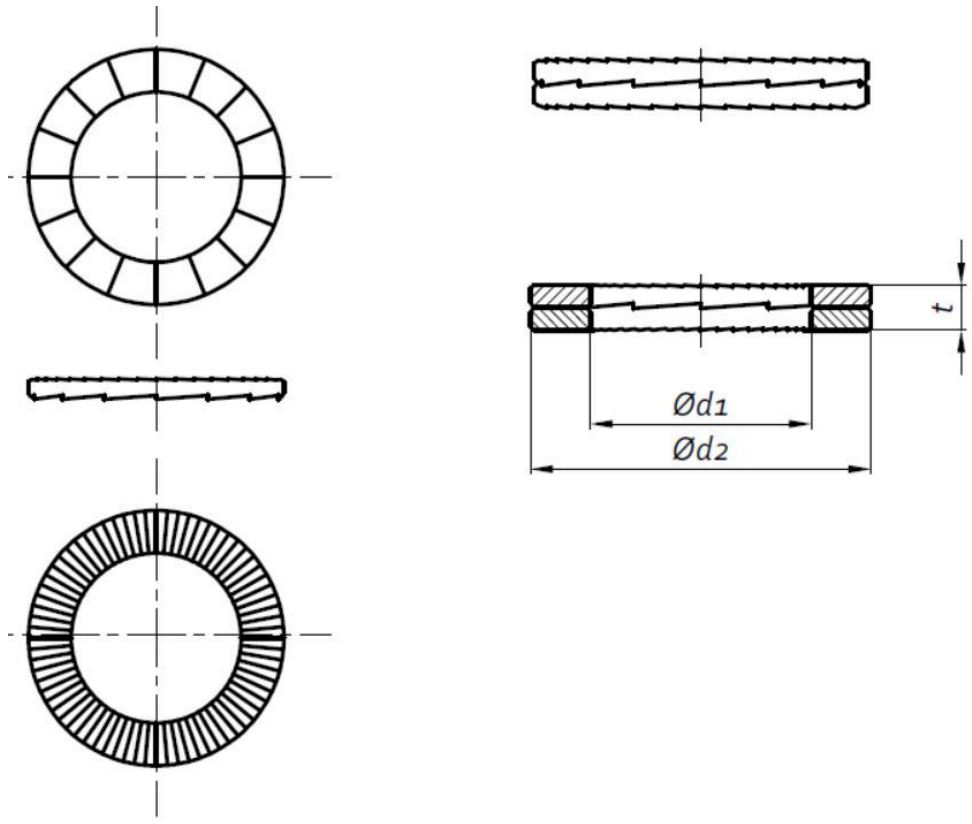

Розмір / Діаметр

d (мм)	M4	M5	M6	M8	M10	M12	M14	M16	M18	M20
d1 (мм)	4,4	5,4	6,5	8,7	10,7	13	15,2	17	19,5	21,4
d2 (мм)	7,6	9	10,8	13,5	16,6	19,5	23	25,4	29	30,7
t (мм)	1,8+/-0,25			2,5+/-0,25			3,4+/-0,25			

Розмір / Діаметр

d (мм)	M22	M24	M27	M30	M33	M36	M39	M42
d1 (мм)	23,4	25,3	28,4	31,4	34,4	37,4	40,4	43,2
d2 (мм)	34,5	39	42	47	48,5	55	58,5	63
t (мм)	3,4+/-0,25		5,8+/-0,25					

d — діаметр
d1 — внутрішній діаметр
d2 — зовнішній діаметр
t — товщина