NFE 27-619 | Шайба конусна (розетка) пустотіла

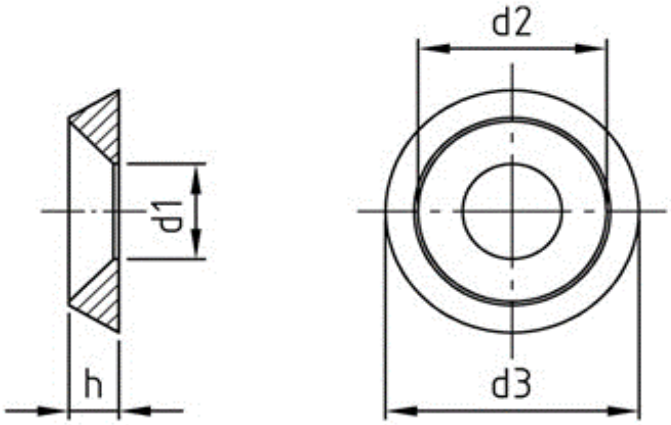

Розмір/Діаметр

d nom	3	4	5	6	8	10
d1	3,5	4,5	5,5	7	9	10
d2	6,5	8	10	12	16	20
d3	9	11	14	16	22	28
h	2	2,5	3	3,5	4,5	5,5
s	0,25	0,25	0,25	0,3	0,3	0,3

d1 - внутрішній діаметр
d2 - зовнішній діаметр
h - ширина
s - товщина